WETTONCRAFT

DOSSIER PRESSE
PRESS KIT

2022

wettoncraft.com

SOMMAIRE

P.3 **#1** LE MOT DU FONDATEUR

P.4 **#2** WETTONCRAFT ET LES ENJEUX DE LA PLAISANCE

P.5 **#3** UNE SOLUTION INNOVANTE

P.6 **#4** LES BENEFICES DU CONCEPT WETTON

P.7 **#5** LIMITER SON IMPACT

P.8 **#6** UN BATEAU AVANT TOUT, AU STYLE UNIQUE

P.12 **#7** L'HISTOIRE WETTON

CONTENTS

P.3 **#1** THE FOUNDER'S WORDS

P.4 **#2** WETTONCRAFT AND THE CHALLENGES OF BOATING

P.5 **#3** AN INNOVATIVE SOLUTION

P.6 **#4** THE WETTON'S STRENGTHS

P.7 **#5** LIMIT YOUR IMPACT

P.8 **#6** A REAL BOAT , AND A UNIQUE DESIGN

P.12 **#7** THE WETTON STORY

#1 LE MOT DU FONDATEUR

#1 THE FOUNDER'S WORDS

ERIC DIVRY - Fondateur
Wettoncraft est né d'une conviction, celle que la pratique du nautisme pouvait évoluer. Depuis sa création, c'est toute une équipe talentueuse d'hommes et de femmes des Hauts de France et de la région Normande, passionnés, qui permet de concevoir les bateaux de demain qui offrent indépendance et performance, pour tous celles et ceux qui ont envie d'évasion et de liberté.

ERIC DIVRY - Founder
Wettoncraft is born from a conviction that the practice of boating could evolve. Since its creation, it's a whole team of passionate and talented men and women from the Northern regions of France who make it possible to design the boats of tomorrow. Boats that offer independence and performance, for all those who want to escape at sea and regain their freedom.

NOTRE MISSION :

« Wettoncraft innove pour faciliter la navigation en simplifiant l'accès à l'eau, partout, à tout moment. »

OUR MISSION :

«Wettoncraft innovates to make navigation easier by simplifying access to water, anywhere, anytime.»

#2 WETTONCRAFT ET LES ENJEUX DE LA PLAISANCE

Wettoncraft, une entreprise française. 🇫🇷

Basée dans le nord de la france, l'entreprise innove pour faciliter la navigation en simplifiant l'accès à l'eau, partout, à tout moment. A la fois constructeur de véhicules routiers et de bateaux, cette double compétence lui permet d'apporter à ses clients des solutions innovantes, **des bateaux plus simples, plus transportables**, capables de prendre la route et ainsi de s'affranchir des contraintes de stationnement.

Les enjeux de la plaisance.

Comment continuer à accéder à l'eau malgré la saturation des ports de plaisance et de leurs infrastructures ? Alors qu'un grand nombre de plaisanciers ont une fréquence d'utilisation de leur bateau très faible, d'autres sont de plus en plus nombreux à patienter pour obtenir une place.

Si l'alternative aux ports est le bateau sur remorque, **leur mise à l'eau s'avère être une manoeuvre fastidieuse, parfois dangereuse,** dissuadant nombreux amoureux de la mer. A l'heure des solutions de mobilité de plus en plus assistée, mettre son bateau à l'eau doit pouvoir se faire en toute autonomie, facilité et sécurité.

Nous sommes aussi plus que jamais **confrontés aux enjeux écologiques** de notre environnement naturel. Continuer à naviguer tout en limitant son impact est une problématique dont il faut savoir répondre aujourd'hui. Réduire les émissions d'une part, améliorer la recyclabilité et la durabilité des bateaux d'autre part, et contenir l'expansion des ports afin de préserver le littoral.

#2 WETTONCRAFT AND THE CHALLENGES OF BOATING

Wettoncraft, a French company. 🇫🇷

Based in the north of France, the company innovates to facilitate navigation by simplifying access to water, everywhere, at any time. As both a vehicle and a boat builder, this dual expertise enables it to provide its customers with innovative solutions, **simpler, more transportable boats**, capable of taking to the road and thus freeing themselves from parking constraints.

The challenges of yachting.

How to continue to have access to the water despite the saturation of marinas and their infrastructures? While a large number of yachtsmen have a very low frequency of use of their boat, more and more are waiting to get a berth.

If the alternative to marinas is boats on trailers, **launching them proves to be a tedious and sometimes dangerous manoeuvre,** dissuading many sea lovers. At a time of increasingly assisted mobility solutions, putting your boat in the water should be able to be done independently, easily and safely.

We are also more than ever faced with the **ecological challenges of our natural environment**. Continuing to navigate while limiting our impact is a problem that must be addressed today.
Reducing emissions on the one hand, improving recyclability and durability of boats on the other and also containing the expansion of ports in order to preserve the coastline.

#3 UNE SOLUTION INNOVANTE

Les WETTON, des bateaux pour naviguer plus, tout simplement.

Wettoncraft produit des **bateaux amphibies équipés de train d'atterrissage**, permettant d'être mis à l'eau en quelques minutes depuis une cale ou directement depuis une plage.

A terre, un joystick permet de piloter les WETTON pour les déplacements à terre **afin de faire la liaison jusqu'à l'eau**. Une fois le train d'atterrissage replié, sa carène lui confère un comportement agile, conçu pour la navigation sportive et familiale. De retour à la maison, ils se garent en toute sécurité dans un garage ou sous un carport grâce à leur gabarit compact.

Le WETTON 56 se décline en deux versions : Roadway, et Crossway.

- **Le WETTON 56 Roadway : l'amphibie ultra-transportable.**

C'est **le premier bateau amphibie à remorque intégrée**. En plus de rouler de manière autonome grâce à ses roues motoriés, sa remorque intégrée permet de le transporter pour les longs ou courts trajets, **sur la route comme sur l'autoroute**. Il permet donc de **partir plus loin**, pour **profiter de nouveaux lieux de navigation** sans être limité à un même port.

3 minutes seulement sont nécessaires entre le dételage du véhicule et la mise à l'eau. Une opération qui peut s'effectuer **seul et en toute sécurité.** Nul besoin de réaliser des manœuvres fastidieuses avec une remorque, ni de chercher désespérément un emplacement pour la garer. Plus besoin de place au port, ni de parking pour garer la remorque.

Son **timon escamotable** est d'une utilisation simple : un quart de tour suffit pour l'extraire (et le rétracter) de la coque.

- **Le WETTON 56 Crossway : l'amphibie tout terrain.**

Il intègre quant à lui un **train d'atterrissage à chenilles** afin de passer les terrains difficiles. Il permet d'embarquer et de débarquer en tous lieux, **sur n'importe quel type de terrain**. Une version idéale pour les résidants en bordure de mer souhaitant s'affranchir de toutes contraintes et **gagner en autonomie**. Il se transporte sur une remorque traditionnelle ou sur un plateau pour être tracté sur route.

#3 AN INNOVATIVE SOLUTION

The WETTON, boats made to simply navigate more.

Wettoncraft produces **amphibious boats equipped with landing gear**, allowing them to be launched in a few minutes from a slipway or directly from a beach.

On land, a joystick enables controlling the WETTON for the movements on land **in order to make the connection to the water**. Once the landing gear is folded, its hull gives it an agile behavior, designed for sporty and family navigation. Back home, they park safely in a garage or under a carport thanks to their compact size.

The WETTON 56 comes in two versions : Roadway and Crossway.

- **The WETTON 56 Roadway : the ultra-transportable amphibious RIB.**

It's **the first amphibious boat with an integrated trailer**. In addition to driving autonomously thanks to its motorized wheels, its integrated trailer makes it possible to transport it for long or short trips, **on the road as on the highway**. It therefore allows you **to go further**, to **enjoy new spots of navigation** without being limited to the same port.

3 minutes only are needed between uncoupling the vehicle and launching. An operation that **can be carried out alone and safely**. No need to perform tedious maneuvers with a trailer, nor to desperately try and find a space to park it. No need for space at the port, nor parking for the trailer.

Its **retractable towbar** is easy to use : a quarter of a turn is enough to extract (and retract) it from the hull.

- **The WETTON 56 Crossway : the Off-road amphibious RIB.**

It incorporates a **tracked landing gear** to go through difficult terrain/lands. It allows you to board and unboard in all places, **on whatever type of land/terrain**. An ideal version for the seaside property owners wanting to get rid of all constraints and thus **gaining autonomy**. It can be transported on a traditional trailer or on a tray to be towed on the road.

WETTON 56 Crossway

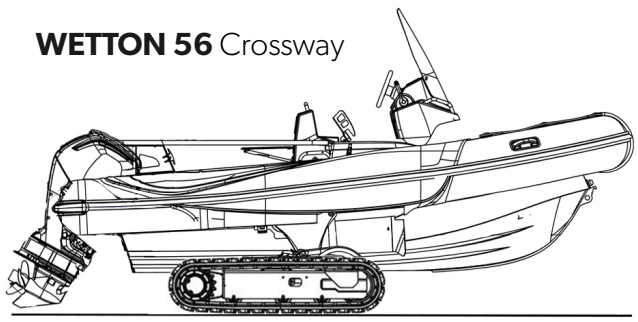

WETTON 56 Roadway

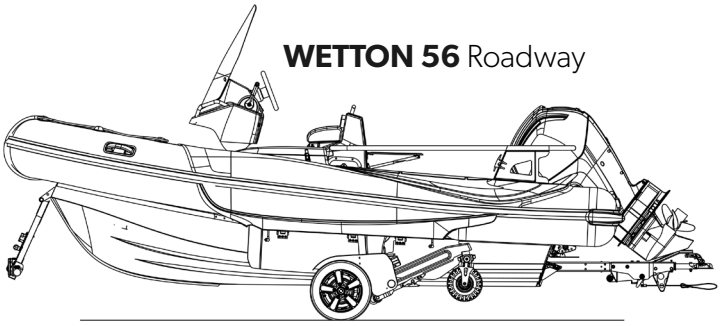

#4 LES BENEFICES DU CONCEPT WETTON

Le gain d'autonomie et d'indépendance.

Plus que jamais sensible aux valeurs de liberté et d'indépendance, le caractère amphibie des WETTON permet d'entrer et de sortir directement de l'eau **sans avoir recours à des infrastructures contraignantes**, en toute autonomie. Il n'est pas nécessaire de disposer de l'assistance d'un tiers ou de tracteurs. Les manoeuvres sont sécurisées, et monter/descendre de son bateau en toute sécurité devient tout naturel.

Par ailleurs, tout comme la dépendance logistique à un port à sec, la location d'une place au port à flot avec ses disponibilités aléatoires et son coût financier devient inutile. **Sécurisé et protégé dans le garage au domicile**, le bateau peut être à tout moment opérationnel, et facilement entretenu par ses propriétaires.

Ultra-transportable, le WETTON Roadway permet aux amoureux de la mer de **partir plus loin**, pour **profiter de nouveaux lieux de navigation** sans être limités à un même port. Et une fois le bateau à l'eau il n'y a pas de remorque à stocker, mais seulement la voiture à garer.

Le WETTON Crossway quant à lui permet d'**embarquer directement depuis sa villa**, et de débarquer sur des lieux plus reculés et isolés. Les chenilles permettent au bateau de se mouvoir sur tous les terrains, même les plus exigeants.

#4 THE BENEFITS OF THE WETTON CONCEPT

The gain of autonomy and independence.

More sensitive than ever to the values of freedom and independence, the amphibious character of the WETTON makes it possible to enter and leave the water directly **without resorting to restrictive infrastructures**, in complete autonomy. It's not necessary to have the assistance of a third party or of tractors. The maneuvers are safe and getting on/off your boat safely becomes natural.

Moreover, just like the logistical dependence on a dry port, the rental of a place at the marina with its random availability and its financial cost becomes useless. **Secure and protected in the garage at home**, the boat can be operational at any time, and easily maintained by its owners.

Ultra-transportable, the WETTON Roadway allows the sealovers **to go further**, to **enjoy new spots of navigation** without being limited to the same port. Once the boat is on the water, there's no more trailer to stock, but only a car to park.

The WETTON Crossway makes it possible **to board directly from a villa**, and unboard in remote and isolated places. The tracks allow the boat to move on all terrains, even the most demanding.

#5 LIMITER SON IMPACT

Répondre aux enjeux de la plaisance tout en préservant notre environnement.

L'ambition principale, c'est de maximiser la qualité de l'expérience de navigation tout en limitant l'impact sur notre environnement naturel. Outre la liberté qu'ils offrent, ils permettent de limiter la pression sur les infrastructures existantes. Ainsi, ils **contiennent l'expansion des ports et des espaces de stockage** (parking remorque, port à sec, port à flot), pouvant malheureusement être responsables de rejets divers dans l'eau et de dommages physiques au littoral.

Durable, réparable et recyclable, la conception des Wetton a été étudiée pour les rendre **plus durables dans le temps**. Stockés hors de l'eau, les Wetton sont d'ailleurs protégés et ne se dégradent pas à cause de l'eau et des intempéries.

Déjà équipés d'une motorisation électrique pour le déplacement sur terre pour les versions Roadway, les recherches sont orientées vers le développement d'un Wetton 100% électrique dédié pour une utilisation sur les plans d'eau intérieurs.

#5 LIMIT YOUR IMPACT

Answering the stakes of boating while preserving our environment.

The main ambition is to maximise the quality of the boating experience while limiting the impact on our natural environment. In addition to the freedom they offer, they limit the pressure on existing infrastructures. For example, **they contain the expansion of harbours and storage areas** (trailer parking, dry docks, afloat harbours), which can unfortunately be responsible for various discharges into the water and physical damage to the coastline.

Long lasting, repairable and recyclable, the design of the Wettons has been studied to make it **more durable over time**. Stored out of the water, the Wettons are also protected and will not deteriorate due to water and weather.

Already equipped with an electric motor for land travel for the Roadway versions, research is oriented towards the development of a 100% electric Wetton dedicated for use on inland waterways.

#6 UN BATEAU AVANT TOUT, ET AU STYLE UNIQUE

Profiter d'un vrai bateau marin.

Sûrs et agiles en navigation, les bateaux Wettoncraft se révèlent tout aussi joueurs une fois dans l'eau. Leur accroche en courbe et leur carène en «V» démontrent tout leur côté sportif. Leur train d'atterrissage étant totalement dissimulé dans la coque et situé proche du centre de gravité, il permet d'apporter une **grande stabilité en navigation.**

#6 A BOAT BEFORE ANYTHING ELSE, AND WITH A UNIQUE STYLE

Enjoy a real marine boat.

Safe and agile in navigation, Wettoncraft boats are just as playful once in the water. Their curved grip and their "V" hull demonstrate all their sporty side. Their landing gear being totally hidden in the hull and located close to the center of gravity allows **great stability in navigation**.

ERGONOMIE

Une ergonomie soignée.

L'habitabilité, le volume à l'avant du bateau, les contraintes de circulation autour du poste de pilotage, le grand carré de vie à l'arrière, tout est pensé pour offrir **la meilleure expérience à bord**, que ce soit à terre, en navigation, ou au mouillage.

Conception, design, matériaux, tout est mis en œuvre pour offrir **un niveau de qualité irréprochable**.

- Des **trains d'atterrissage intégralement dissimulés** en mode navigation, pour un design impeccable,
- Une coque dessinée pour apporter un **maximum de confort à bord** et un comportement sportif,
- Un **carré arrière spacieux et convivial**, 6 vraies places assises, des rangements optimisés.
- Un poste de pilotage particulièrement soigné qui comprend une console aérienne et un leaning post réglable, assurant **une circulation fluide à bord**, et une position de conduite parfaite,
- **Une tablette digitale** ergonomique développée en partenariat avec Garmin regroupant toutes les fonctions de commande du Wetton, notamment les transitions des modes Route - Amphibie - Bateau.

ERGONOMICS

Neat ergonomics.

The habitability, the volume at the front of the boat, the traffic constraints around the cockpits, the large living area at the back, everything is designed to offer **the best experience on board**, whether on land, at sea, or. At anchor.

Conception, design, materials, everything is done to offer **an irreproachable level of quality**.

- **Landing gear fully concealed in navigation mode**, for an impeccable design,
- A hull designed to bring **maximum comfort on board** and a sporty behavior,
- A **spacious and cosy rear square**, 6 real seats, optimized storage.
- A particularly neat cockpit that includes an aerial console and an adjustable leaning post, ensuring **smooth traffic on board**, and a perfect driving position,
- An ergonomic **digital tablet** developed in partnership with Garmin bringing together all the control functions of the Wetton, including the transitions from Route to Amphibious to Boat modes.

UN STYLE UNIQUE

Un style à l'épreuve du temps…

Le design s'est basé sur l'interaction entre les contraintes techniques et le souhait d'afficher une image dynamique du produit, avec notamment des courbes et contrecourbes inspirées du domaine automobile classique et sportif.

Wettoncraft collabore avec des designers français de renommée. Le choix d'**un bateau au design intemporel** implique une esthétique en corrélation avec les fonctionnalités nouvelles des Wetton. Le travail a autant porté sur l'ergonomie à bord que sur les **lignes harmonieuses** du bateau. Les équipements des modes amphibie et routier ont été étudiés pour être parfaitement intégrés et escamotés.

A UNIQUE STYLE

A style that stands the test of time…

The design was based on the interaction between technical constraints and the desire to display a dynamic image of the product, including curves and counter-curves inspired by the classic and sports automotive field.

Wettoncraft collaborates with renowned French designers. The choice of **a boat with a timeless design** implies aesthetics in correlation with the new features of the Wetton. The work was focused as much on the ergonomics on board as on the **harmonious lines** of the boat. The equipment of the amphibious and road modes has been studied to be perfectly integrated and retracted.

UN CONCENTRÉ DE TECHNOLOGIE

Dimensionné pour durer dans le temps.

TECHNICAL SOPHISTICATION

Designed to last over time.

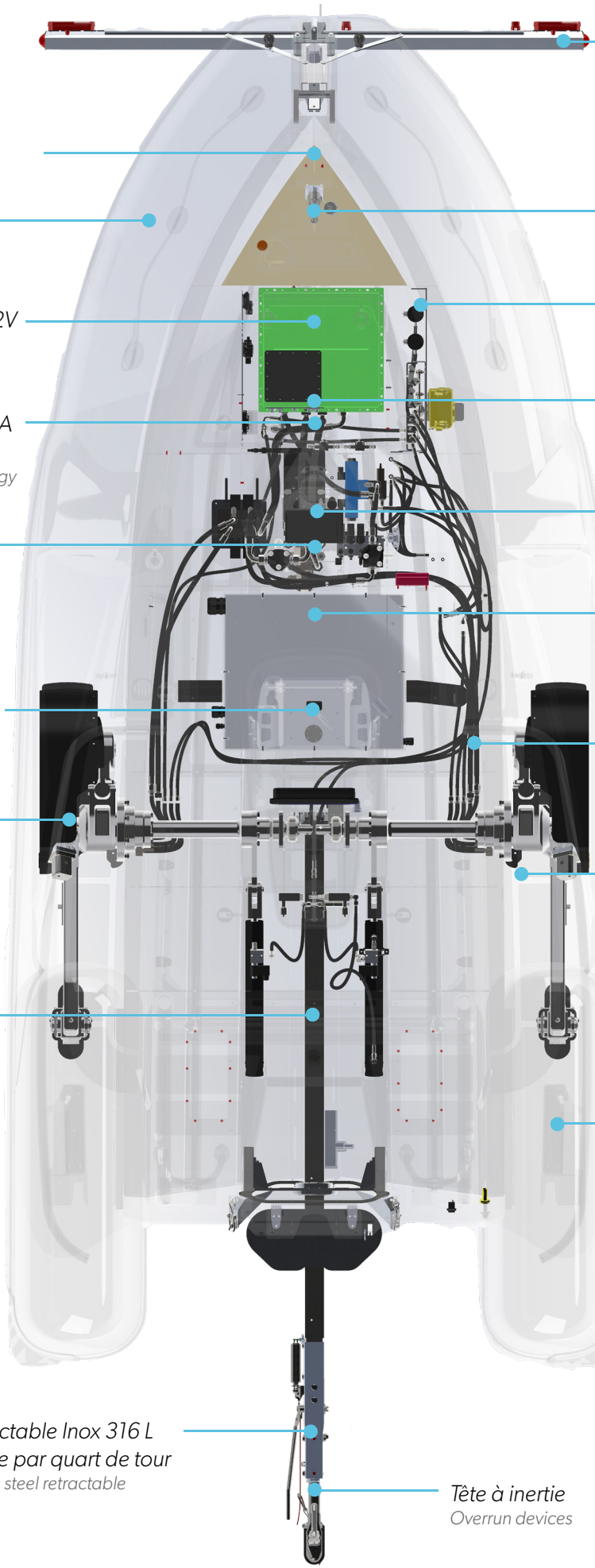

Barre de feu Led escamotable et pliable
Foldable and retractable Led light bar

Coque Aluminium 4mm 5083
Aluminium shell 4mm 5083

Flotteurs CR/CSM 1670 decitex
Tube cr/csm 1670 decitex

Refroidissement hydraulique
Hydraulic cooling system

Batterie bateau lithium 12V
Lithium battery boat 12V

Suspension Oleopneumatique
Oleopneumatic suspension

Technologie réseau NMEA 2000
NMEA 2000 network technology

Batterie mode Amphibie lithium 24V, 6,8 KWh
Amphibious lithium battery 24V, 6,8 KWh

Carte de contrôle GARMIN Empirbus
GARMIN Empirbus control card

Moteur électro-hydraulique 4500 W (6 CV)
Electro-hydraulic motor 4500 W (6 HP)

Réservoir carburant 98L démontable
Removable 98L fuel tank

Application Wettoncraft pilotable à distance via Smartphone
Wettoncraft app remotely controlled via Smartphone

Déplacement et pilotage train d'atterrissage par circuit hydraulique
Landing gear movement and control by hydraulic system

Moyeux freinés et roulements étanches
Braked hubs and sealed bearings

Vérins en Inox à joints renforcés
Stainless steel gas spring with reinforced seals

Cables de freins Inox
Stainless steel brake cables

Composite infusé
Infused composite

Feu Led étanche
Waterproof LED light

Timon rétractable Inox 316 L verrouillable par quart de tour
316 L stainless steel retractable drawbar

Tête à inertie
Overrun devices

#7 L'HISTOIRE WETTON

Quand un passionné rêve d'un bateau transportable que l'on puisse mettre à l'eau en toute sécurité.

"Je naviguais beaucoup dans le sud de la France, mais je ne trouvais pas de place dans les ports... j'étais alors contraint de louer des bateaux. J'ai imaginé un bateau transportable, sans remorque encombrante, qu'on pourrait facilement mettre à l'eau et stocker chez soi." - Eric Divry, Fondateur de Wettoncraft.

C'est en partageant ce constat avec d'autres passionnés qu'il prend conscience de **l'existence d'un réel besoin**.

Une première rencontre a lieu avec Vincent Lebailly, architecte naval, et François Trinquecostes, designer, qui collaboreront ensuite à la naissance du Wetton.

Le projet commence à prendre forme. **D'une simple feuille de brouillon à un premier modèle**, présenté en janvier 2018 au salon nautique de Düsseldorf, en passant par de multiples étapes telles que des prototypes et des dépôts de brevets, le rêve du Wetton 56, **un bateau routier d'un genre nouveau, se concrétise**.

Wettoncraft **s'entoure de compétences et d'expériences d'acteurs reconnus** de longue date dans le monde du nautisme, de l'automobile et de l'aéronautique pour donner naissance à ce bateau routier.

De nombreux autres passionnés, spécialistes et techniciens mais également des étudiants, se joignent progressivement au projet, à l'image de plusieurs élèves-ingénieurs de l'Icam Lille qui sont sollicités.

L'entreprise s'est construite en mode agile autour d'une organisation maillant **des professionnels Français experts** autour d'un bureau d'étude et d'une équipe de production basés à Tourcoing (59).

Après 4 ans d'ingénierie naît le Wetton 56, un bateau semi-rigide avec un train d'atterrissage intégré, comme celui d'un avion, permettant une mise à l'eau de manière autonome et d'être tracté directement par une voiture grâce à son timon rétractable.

Il obtient ensuite les homologations permettant au bateau d'être **tracté partout en Europe**.

Une prouesse réalisée par toute une équipe de Nordistes et de Normands bien appuyés par un écosystème entrepreneurial, des instances publiques engagées, des actionnaires investis pour faire naitre le Wetton 56, **conçu pour tous celles et ceux qui ont envie d'évasion et de liberté autant que de confort et de sécurité**.

#7 THE WETTON STORY

When an enthusiast dreams of a transportable boat that we can put at sea safely.

"I used to navigate a lot in the south of France, but I couldn't find any parking spots in the ports…so I had the constraint of renting boats. I imagined a transportable boat, without an awkward trailer, that we could easily put on the water and stock at home" - Eric Divry, Founder of Wettoncraft.

It is while sharing this thought with other enthusiasts that he becomes conscious of **the existence of a real need**.

A First meet takes place with Vincent Lebailly, naval architect and Francois Trinquecostes, designer, to lead to a collaboration for the creation of Wettoncraft.

The project is starting to take shape. **From a simple draft sheet to a first model**, presented in January 2018 at the Düsseldorf Boat show, through multiple stages such as prototypes and patent filings, the dream of Wetton 56, **a revolutionary road boat, is coming true.**

Wettoncraft **surrounds itself with skilled and experienced actors that are well-renowned** in the World of boating, automotive and aeronautics to give birth to this road boat.

Many other enthusiasts, specialists and technicians but also students, are gradually joining the project, like several engineering students from Icam Lille who are solicited.

The company built itself in agile mode around an organization combining **French professionals** in a design office and a production team based in Tourcoing (59).

After 4 years of engineering was born the Wetton 56, a semi-rigid boat with an integrated landing gear, like that of an airplane, allowing autonomous launching and being towed directly by a car thanks to its retractable drawbar.

It then obtained the approvals allowing the boat **to be towed anywhere in Europe**.

A feat achieved by a whole team of Northerners and Normans well supported by an entrepreneurial ecosystem, committed public authorities, invested shareholders that the Wetton 56 was born, **designed for all those who want to escape and feel free as much as feeling secure and comfortable.**

UNE MARQUE FRANÇAISE AU RAYONNEMENT EUROPÉEN

Basé dans le nord de la France, à Tourcoing, Wettoncraft ne tient pas son nom au hasard.

Le nom s'inspire en effet d'un saint du nord de la France, Etton. C'est un personnage emblématique de l'Avesnois dont est issu le fondateur. Irlandais d'origine, ce moine vécut à Fussiau, proche des agriculteurs et protecteur des animaux, il symbolise les valeurs de la marque : **respect, simplicité et ancrage local**.

En créant Wettoncraft, outre le clin d'oeil aux origines terriennes de ce bateau amphibie, c'est le travail de l'Homme qui est mis en avant. Ces bateaux sont en effet **issus d'une multitude de savoir-faire** : de l'expertise du nautisme à celle de l'automobile, en passant par le design, c'est l'ensemble de ces métiers qui sont mis en avant à travers la marque.

Penser global, agir local.

Depuis la France, pays leader du nautisme dans le monde, **Wettoncraft a pour vocation d'exporter** en intégrant pleinement sa volonté de défendre ses racines françaises.

Afin de garantir un haut niveau de service envers ses clients, l'entreprise s'appuie sur un réseau de partenaires distributeurs qui s'étend en France, en Suisse, en Allemagne jusqu'à l'Angleterre et bientôt élargi à d'autres pays européens.

Les Wetton sont **conçus et assemblés en France dans nos ateliers à Tourcoing**. Les fournisseurs de la marque sont majoritairement français et européens, avec notamment le pont en composite fabriqué en Bretagne et la coque en aluminium à Granville.

A FRENCH BRAND WITH EUROPEAN INFLUENCE

Based in the north of France, in Tourcoing, Wettoncraft didn't get its name randomly.

The name is inspired by a saint from the north of France, Etton. He is an emblematic character of the Avesnois from which the founder comes. Irish by origin, this monk lived in Fussiau, close to farmers and protector of animals, he symbolizes the values of the brand : **respect, simplicity and local roots**.

By creating Wettoncraft, in addition to the nod to the earthly origins of this amphibious boat, it's primarily the work of Man that is Highlighted. These boats are in fact **born from a multitude of knowledge** : from the expertise of boating to that of the automobile, through design, it's all these domains and professions that are highlighted through the brand.

Think global, act local.

From France, the world's leading country of boating, **Wettoncraft has for mission to export** by fully integrating its desire to defend its French roots.

In order to guarantee a high level of service on a network of distribution partners that extends to France, Switzerland, Germany, England and soon to other European countries.

The Wettons are **designed and assembled in France in our workshop in Tourcoing**. The brand's suppliers are mainly French and European, including the composite deck made in Brittany and the aluminum hull built in Granville.

WETTONCRAFT, UNE INNOVATION PRIMÉE

Une marque reconnue et déjà largement récompensée pour la qualité et la performance du Wetton 56, une innovation en constante évolution.

WETTONCRAFT, AN AWARD-WINNING INNOVATION

A recognised brand that has already won many awards for the quality and performance of the Wetton 56, an innovation that is constantly evolving.

L'APPLICATION SLIPWAY, L'ALLIÉE INCONTOURNABLE DE LA MOBILITÉ

L'application qui recense les cales de mise à l'eau autour de votre position.

Toujours dans un esprit de développer la mobilité et la simplicité, Wettoncraft a lancé Slipway : un outil qui définit son nouveau terrain de jeu.

Mise gratuitement à la disposition de tous les plaisanciers, **l'App regroupe la majorité des cales de mise à l'eau recensées en France, Belgique, Pays-Bas, Allemagne, Italie du nord, et en Angleterre**.

En cliquant sur la cale souhaitée, une fiche complète assortie d'une photo, détaille leurs accessibilité, position GPS, horaire, tarif, etc.

Une application **indispensable pour élargir les horizons** des passionnés.

THE SLIPWAY APP, THE UNQUESTIONABLE ALLY OF MOBILITY

The app that lists the launching wedges around you.

Always in the spirit of developing mobility and simplicity, Wettoncraft launches Slipway : a tool that defines your boat's playground.

Made available free of charge to all boaters, **the app includes most of the slipways listed in France, Belgium, Netherlands, Germany, Northern Italy and England**.

By clicking on the slipway wished, a complete note appears with a photo, details their accessibility, Localization, schedule, Price…

An **essential app to widen all enthusiasts' horizons.**

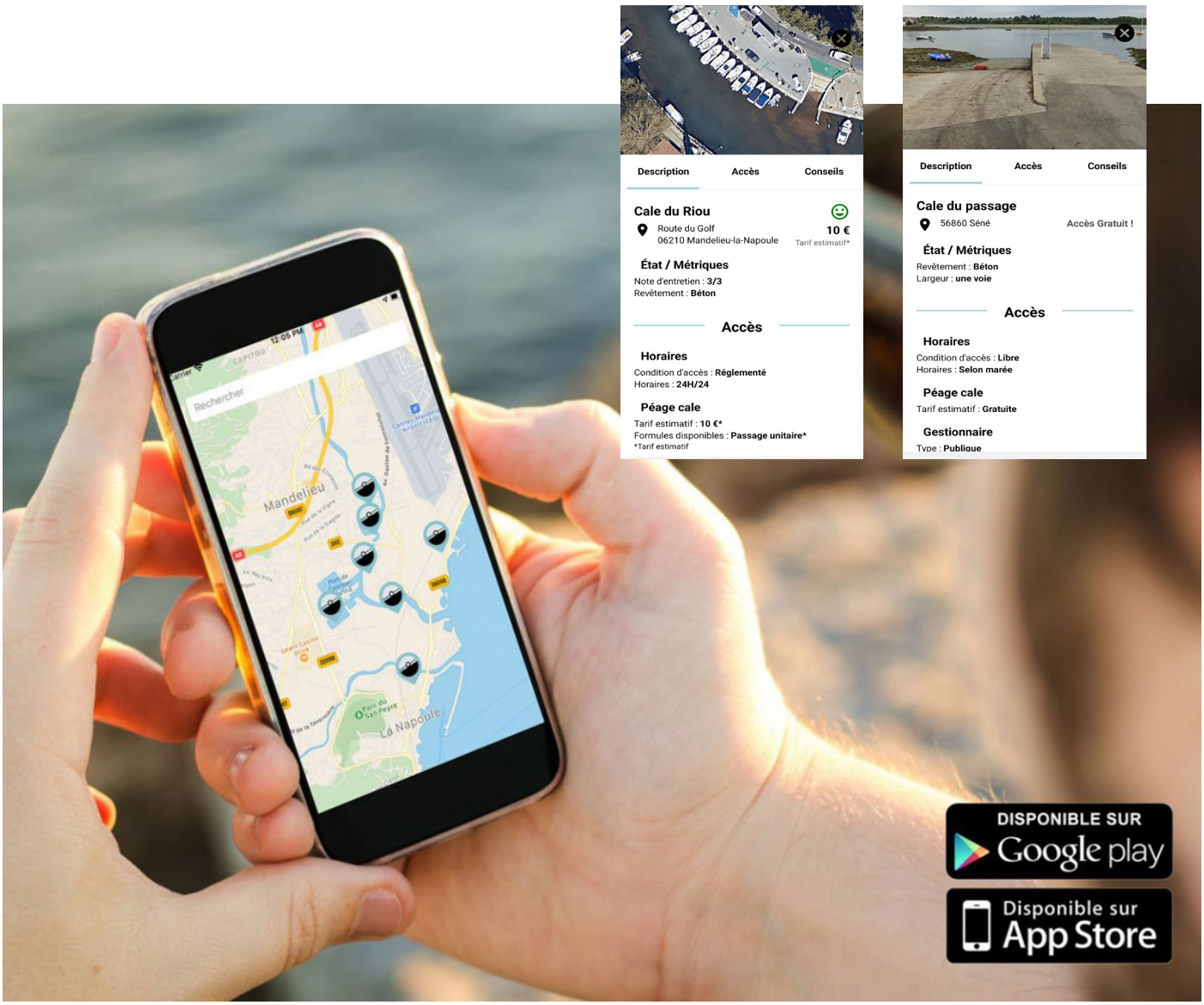

WETTONCRAFT

Contact us

Wettoncraft
1, rue du Haarlem
F-59200 TOURCOING

+33 (0)9 72 62 88 44
hello@wettoncraft.com
wettoncraft.com

Press contact : Pierre Flipo
pflipo@wettoncraft.com
+33 (0)6 03 73 47 85

@wettoncraft